Kulaczyńskie 3 osob.

Znak	Zmiany	Podpis	Data	„ZREMUP" ZAKŁADY URZĄDZEŃ DŹWIGOWYCH WARSZAWA	Schemat ideowy sterowania zespołowego „Standard" V=0,7m/s	E1003-006
				Opracz. Rozicki		Data 05.75 / Nr 1 / c. d. str. 2
				Sprawd. Kin	Telefon	Nr arch.

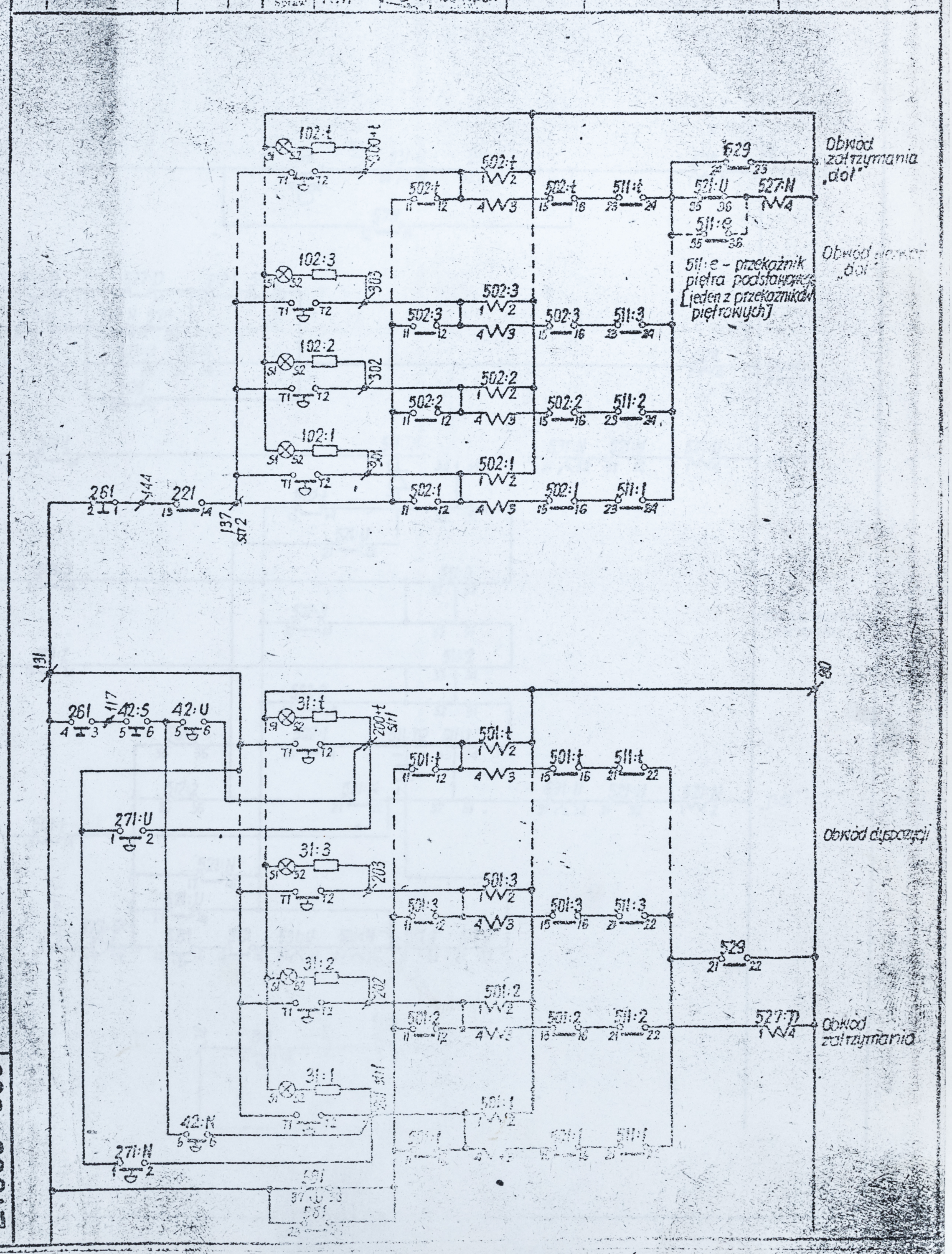

E1003-006

Zmiany				„ZRUME" ZAKŁADY URZĄDZEŃ DŹWIGOWYCH WARSZAWA	Schemat ideowy sterowania zbiorczego w dół standard V=0,7m/s	E1003-006
				Opr. Foszer		Data 05.75r · Str. 2 · Ct. str. 3
				Spraw. Kin	Telefon	Nr arch.

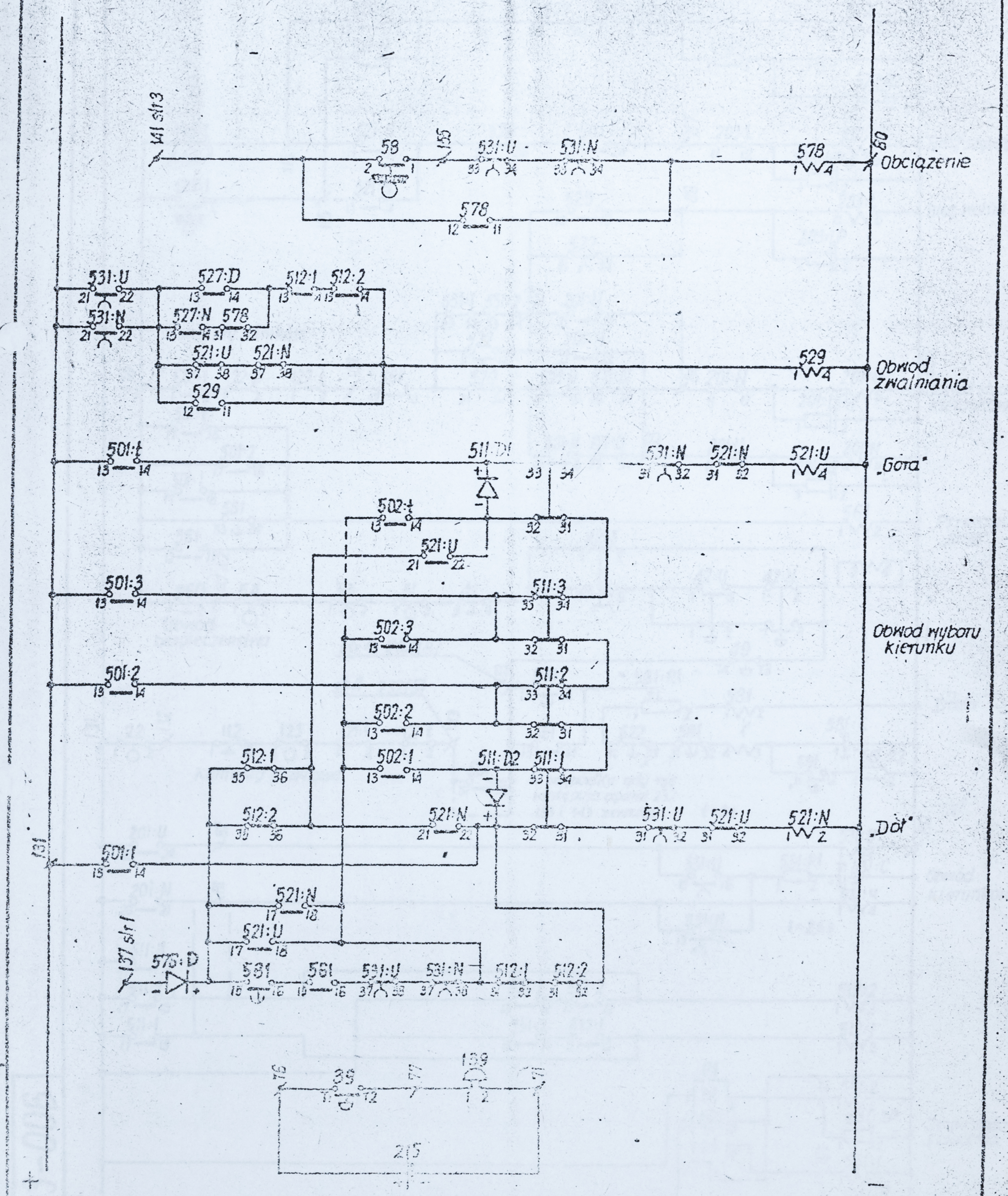

Znak	Zmiany	Podpis	Data

„ZEPAR"
ZAKŁADY URZĄDZEŃ DŹWIGOWYCH
WARSZAWA

Opracz. Faszer
Sprawd. Kin
Technolog.

Schemat ideowy
sterowania zbiorczego w dół „standard" V = 0,7 m/s

E1003-006
Data 06.75r
Str. 3
C. d. nr 4
Nr arch.

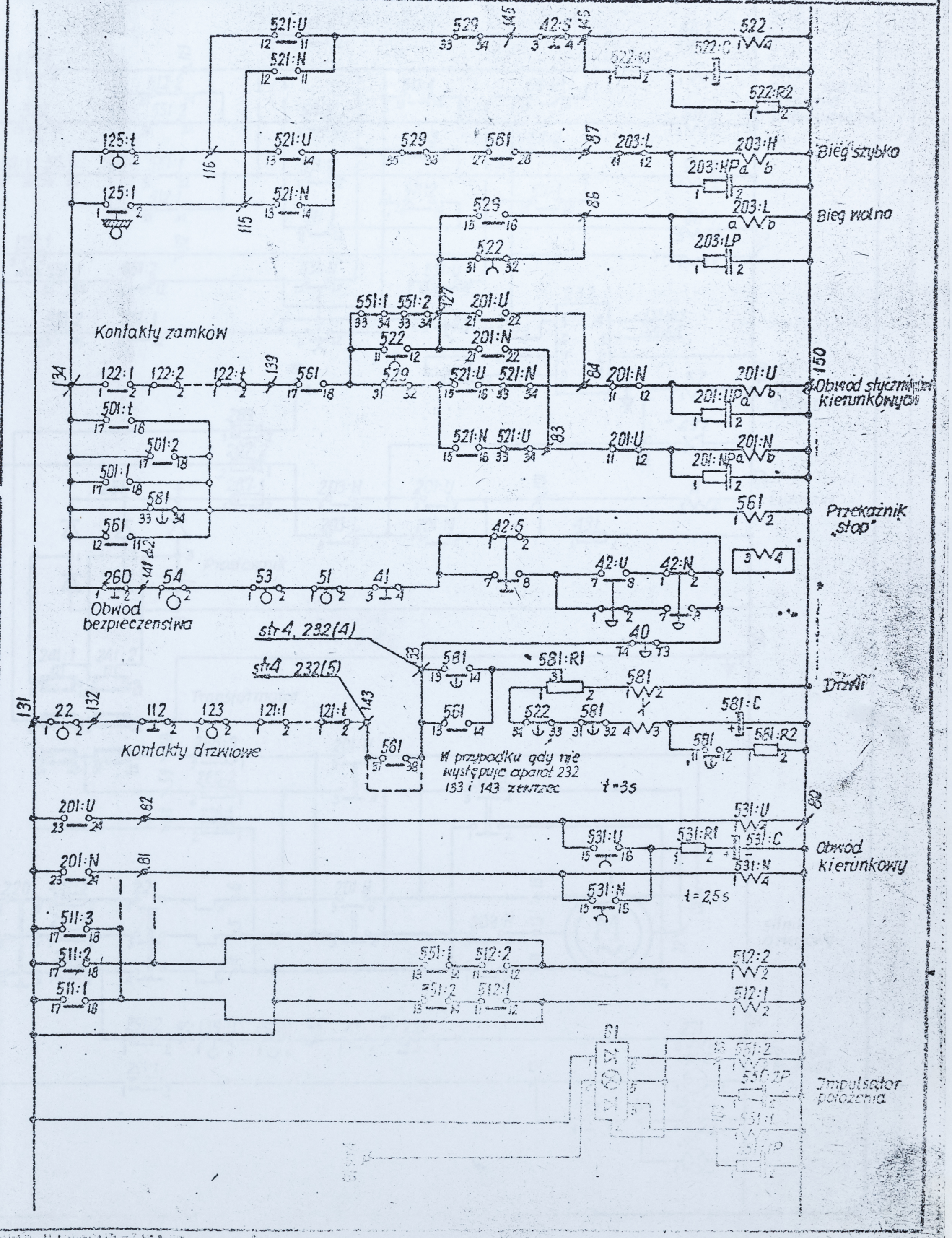

E1003-006

Znak	Zmiana	Podpis	Data	„ZEKAM" ZAKŁADY URZĄDZEŃ DŹWIGOWYCH WARSZAWA	Schemat ideowy sterowania zbiorczego N dół „standard" V = 0,7 m/s	E 1003-006
				Opracował: Waszer		Data: 05. 75r; Str. 4
				Sprawdził: Kin	Zatwierdził	Ch. Nr: –

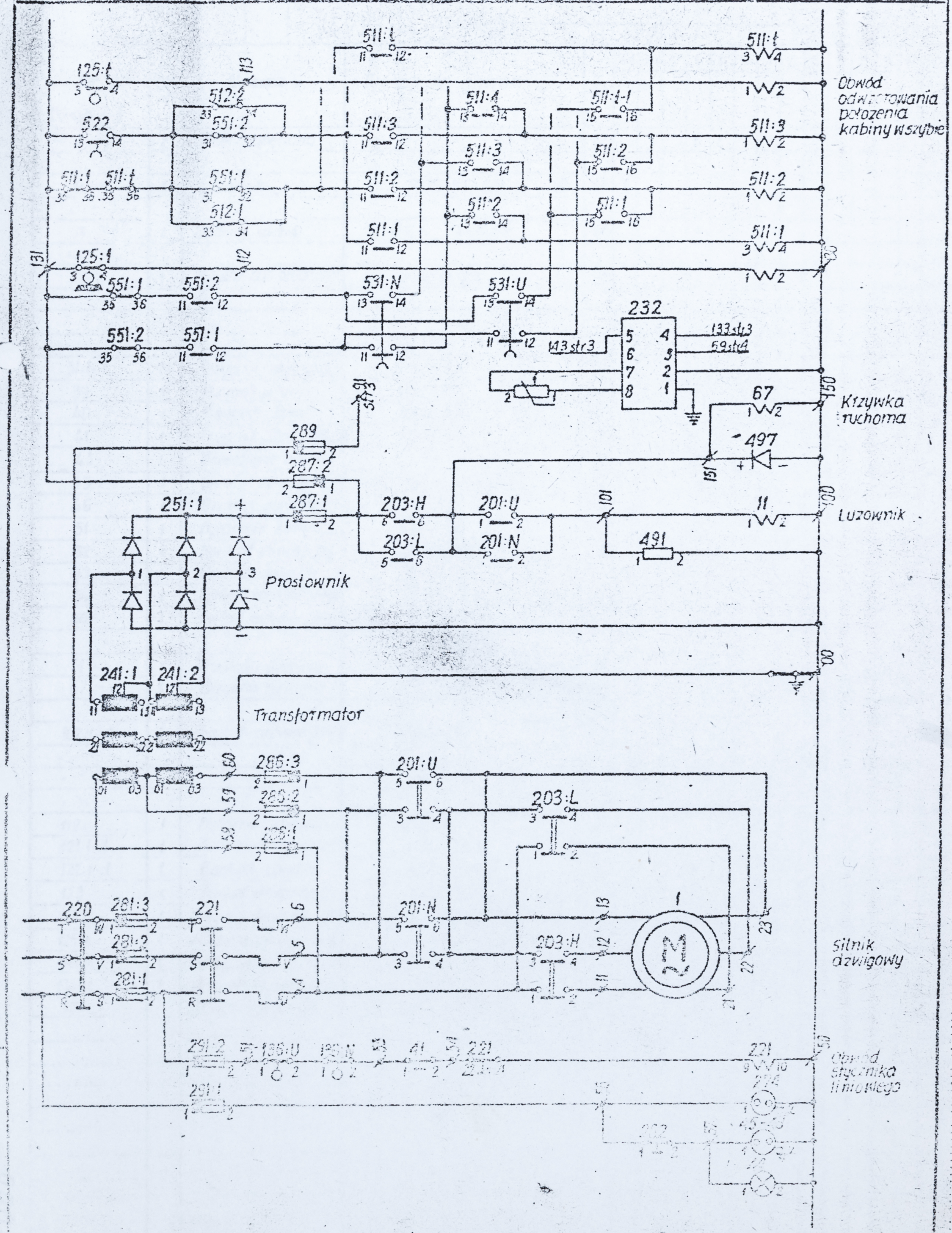

E 1003-006

Zmiana	Podpis	Data	ZAKŁADY URZĄDZEŃ DŹWIGOWYCH WARSZAWA
			Kierownik / Konstruktor

Specyfikacja aparatury sterowania zbiorczego w dół

E1103-006

27.04.66 Nr 1 Ark. 2

Nr arch. 13908

ASEA 96990203

CB+AB1-1

Nr. Dźwig I-II	Szt.	Nazwa	Typ lub nr rysunku	Fig	Kem	1	2	3	4	5	6	7	8	9	10	11	12
1	1	Silnik napędowy		82		3	2										
11	1	Luzownik	K1301 (02)-001 48V	66	3												
16	2	Bateria suchia	6V= 4×R20	58		3											
22	1	Kontakt ogr. przejazdu	K1401-001	25		3	2										
31.1-1	1	Przyciski dyspozycji	K3407-001	32		1	–	1									
39	1	Przycisk „Alarm	K3407-001	32		3	–	–									
40	1	Przycisk „Stop"	K3407-001	32		–	2	–									
41	1	Przycisk „Stop" na kad	K3109-001	25		3	2										
44	1	Oświetlenie kabiny		54		3											
45	1	Gniazdo na kabinie	Nr 332 kat. 16J (K3405-001)	29		3											
46	1	Gniazdo pod kabiną	Nr 160 kat 16J	29		3											
51	1	Wyłącznik krańcowy	K3405-001	22		2											
52	1	Kontakt chwytaczy	K3402-001	22		2											
53	1	Kontakt zmiany	K3405-001	22		2											
54	1	Kontakt ruchomej podł	K3401-001	22		2											
58	1	Kontakt pełnego otwarcia	Bages REF1CR1Q	22		1											
61	1	Indukator fotoelektr.	K3403-001	79		3											
67	1	Krzynka ruchoma	K3404-001	66	3												
102.1-1	1	Przycisk wezwań	K3407-001	32		1	–	1									
112	1	Wyłącznik stacyjny	OKKF1	24		2	–	–	–								
121.1-1	1	Kontakt drzwi pod	K3403-001	22		2											
122.1-1	1	Kontakt zamka	K3401-001	22		2											
123	1	Kontakt otwarcia	K3405-001	22		2											
125.1	1	Wyłącznik kaskowy	KWE11 (K3415-001)	36		2	3										
126.1	1	Wyłącznik krańcowy górny	KWE11 (K3415-001)	36		2	3										
136-N	1	Wyłącznik krańcowy dół	[illegible]	22		3											
136-U	1	Wyłącznik krańcowy góra	[illegible]	22		3											
139		Oświetlenie szybu	Nr 160 kat 16J	57		3											

E1103-006

Znak	Zmiany	Podpis	Data
18.7	Dok. zgodnie z 222	[illegible]	[illegible]

ZAKŁADY URZĄDZEŃ DŹWIGOWYCH WARSZAWA

Przeglądowe
Zatwierdzono

Specyfikacja aparatury

sterowania - wyporowego w dół

E1103-006

06.85 | ark. 2 / ilość ark. 3

CDA 481-E

Data 96.06.2013

Nr. Dźwig I-II	Szt.	Nazwa	Typ lub nr. rysunku	Pg	Ser	Dm		1	2	3	4	5	6	7	8	9	10	11	12
201:U	1	Stycznik „Góra"	EF40L/EF100L 48V=	10a	2			3	3	3	2	2	2	–				–	–
201:N	1	Stycznik „Dół"	EF40L/EF100L 48V=	10a	2			3	3	3	2	2	2	–				–	–
201 UV-NV	2	Waristor	YB71/1	62				2											
203:H	1	Stycznik „szybko"	EF40L/EF100L* 48V=	10a	2			3	3	3	3	–	–	–				–	–
203:L	1	Stycznik „Wolno"	EF40L/EF100L* 48V=	10a	2			3	3	3	3	–	2	–				–	–
203:HV-:LV	2	Waristor	YB71/1	62				2											
220	1	Wyłącznik główny	ER-100 (ER-200)	55				3	3	3									
221	1	Stycznik liniowy	W110-60/-100/ 220V~	9	3			3	3	3	–	–	–	–	4	–	3		
222	1	Stycznik zanku fazy	SM-1 220V~	11	3			3	–	–	–	–	–	–					
241:1-:2	2	Transformator sterowy	SLMA 3860 4733 055-06	67				3	3	3									
251:1	1	Prostownik	EmV 3/4-596	65				3											
260	1	Wyłącznik sterowania	Pb3 kat. 8-R	23				2	–										
261	1	Wyłącznik oświetlenia	Pb3 kat. 8-R	23				1	1										
262	1	Wyłącznik oświetlenia	1650 1/2 kat. 41A	22				3											
271:U-:N	2	Przyciski jazd kontr.	M-1K „Elester"	21				1											
274	1	Gniazdo wtykowe	Nr 331 kl. kat. 16J	29				3											
281:1-:3	3	Bezpieczniki głowne	WD K1602-001	53				3											
285:1-:3	3	Bezpieczniki transfor.	Nr. 476, 582, 2174 katal. 18J 6A	53				3											
287:1	1	Bezpiecznik sterowy	Nr. 476, 582, 2174 katal. 18J 6A	53				3											
287:2	1	Bezpiecznik sterowy	Nr. 476, 582, 2174 katal. 18J 6A	53				3											
289	1	Bezpiecznik sygnał.	——— " ———	53				3											
291:2	1	Bezpiecznik styczników	——— " ———	53				3											
291:1	1	Bezpiecznik oświetlenia	——— " ———	53				3											

* Dla silników większych niż 10 kW-380V

E1103-006

Znak odj.	Zmiany	Podpis	Data
	Usunięto obwód nr. 571 ⑥ Wprowadzono obwód		

ZAKŁADY URZĄDZEŃ DZWIGOWYCH WARSZAWA

Wykonawcy: Trojanowski, Todtleben

Specyfikacja aparatury sterowania zbiorczego w dół

E1103-006

Arkusz 56 | Ark. 3

CBr AB1-t

Arch. 96930203

Nr / Dźwig I-II	Szt	Nazwa	Typ lub nr. rysunku	Poz	Ceo	Ceo		1	2	3	4	5	6	7	8	9	10	11	12
491	1	Opornik luzownika	MSG25-100 Ω (DE25-175)	52				3											
497	1	Za- "	HBS-3-1 (OPI-1-52-073 Kol. 5R)	65				3											
501:1	1	Przek. dyspozycji	RMX 17-3	3	1	1		1	2	1	2					–	–		
501:2	1	——"——	-3	3	1	1		1	2	1	2					–	–		
501:t	1	——"——	-3	3	1	1		1	2	1	2					–	–		
502:1	1	Przek. bezwzn. „dół"	-3	3	1	1		1	2	1	–					–	–		
502:2	1	——"——	-3	3	1	1		1	2	1	–					–	–		
502:t	1	——"——	-3	3	1	1		1	2	1	–					–	–		
511:1	1	Przek. pietrowy	-6	6	3	3		3	3	3	3	1	1	–	–	2	2	3	–
511:2	1	——"——	-5	5	3	–		3	3	3	3	1	1	–	–	2	2	3	–
511:t	1	——"——	-6	6	3	3		3	3	–	3	1	1	–	–	2	2	3	–
512:1	1	Przek. przyst. nieprzystych	-6	6	3	–		3	1	–	–	–	–	–	–	2	2	3	–
512:2	1	Przek. przyst. parzystych	-6	6	3	–		3	1	–	–	–	–	–	–	2	3	1	–
521:U	1	Przek. kierunku „Góra"	-6	6	2	2		2	2	2	2	2	–	–	–	2	2		1
521:N	1	Przek. kierunku „Dół"	-6	6	2	–		2	2	2	2	2	–	–	–	2	2	–	1
522	1	Przek. jazdy „szybko"	-6	6	2	2		2	3	–	–	–	–	–	–	2	–	3	–
527:D	1	Przek. zatrzymania	-2	2	1	1		–	1										
527:N	1	Przek. zatrzymania	-2	2	1	1		–	1										
529	1	Przek. zwolnienia	-6	6	1	1		1	–	2	–	1	1	–	–	2	2	3	–
531:U	1	Przek. jazdy „Góra"	-6	6	2	2		3	3	2	2	1	–	–	–	2	1	1	2
531:N	1	Przek. jazdy „Dół"	-6	6	2	2		3	3	2	2	1	–	–	–	2	1	1	2
551:1-:2	2	Przek. fotokomórki	-6	6	3	–		3	3	–	–	–	–	–	–	3	2	3	–
561	1	Przek. „Stop"	-5	5	2	2		2	2	2	2	–	1	1	2	–	–	–	2
571	1	Przek. kontaktutora	-2	2	2	2		3	3										
578	1	Przek. pełnego otwarcia	-3	3	1	1		1	–	–	–					1	–	3	
581	1	Przek. drzwi	-6	6	2	2		2	2	2	1	–	–	–	–	2	2	X	1
522:R1	1	Opornik	OBT-1000 Ω (OM-2-1000 Ω)	52				2											
522:R2	1	——"——	OBT-10000 Ω (OM-2-10000 Ω)	52				2											
531:R	1	——"——	OBT-1000 Ω (OM-2-1000 Ω)	52				2											
571:R	1	——"——	OBT-1000 Ω (OM-2-1000 Ω)	52				2											
581:R1	1	——"——	MRS0-100 Ω (DER15-1750	51				2											
581:R2	1	——"——	OBT-300 Ω (OM-2-300 Ω	52				2											
522:C	1	Kondensator	70V 200 μF	60				2											
531:C	1	——"——	70V 500 μF	60				2											
571:C	1	——"——	70V 1000 μF	60				2											
581:C	1	——"——	70V 2000 μF	60				2											
511:D1-D2	2	Zawór	RB,5A	64				2											
470:V	1	——"——	——"——	65				2											
551:V-2V	2	[illegible]	[illegible]	60															

E1103-006

Znak	Zmiany	Indeks	Data

„ZREMB"
ZAKŁADY URZĄDZEŃ DŹWIGOWYCH
WARSZAWA

Opracował: Foszcz
Sprawdz.: Kin
Zatwierdz.: Todtleben

Zestawienie zacisków

sterowania zbiorczego w dół
„standard" V=0,7 m/s

E1203-006

Data: 05. 75.
Str. 1
c. d. str. 2
Nr arch.

L. p.	Zacisk	Przewód	Aparat lub zacisk		Zacisk	Przewód	Aparat lub zacisk		Zacisk	Przewód	Aparat lub zacisk		Zacisk	Przewód	Aparat lub zacisk	
1	00	00-50	Z 50		80	80-00	Z 00		134	134	260	1	201	201	271:N	2
2		00-80	Z 80			80	501:1	2		134	501:1	17		201	501:1	1
3		00-100	Z 100			80	110:t	5		134	125:t	1		201	50	21
4		00-150	Z 150		81	81	201:N	24		134	110:1	9	202	202	501:2	1
5		00	281:1	(+)		81	531:N	1	137	137	502:1	11		202	50	22
6		00	20	2	82	82	201:U	24		137	20	137	203	203	501:3	1
7	4	4	203:N	1		82	531:U	1		137	110:t	6		203	50	23
8		4	20	4	83	83	201:U	11					—"—			
9	5	5	201:U	5		83	521:U	34	139	139	561	17				
10		5	20	5	84	84	201:U	22		139	110:t	4	200+t	200+t	271:U	2
11	6	6	201:U	3		84	521:N	34	141	141	260	2		200+t	501:t	1
12		6	20	6	86	86	203:L	a		141	578	12		200+t	50	20+t
13	11	11	203:H	2		86	529	16		141	50	4	301	301	502:1	1
14		11	1		87	87	203:L	11	143	143	561	37		301	110:1	7
15	12	12	203:H	4		87	501	28	145	143	232	5	302	302	502:2	1
16		12	1		91	91	289	2		143	110:t	2		302	110:2	7
17	13	13	201:N	5		91	50	11	145	145	529	34	303	303	502:3	1
18		13	1		100	100-00	Z 00			145	50	16		303	110:3	7
19	21	21	203:L	2		100	11	2	146	146	522	1	—"—			
20		21	1							146	50	17				
21	22	22	203:L	4	101	101	201:U	2	150	150-00	Z 00		300+t	300+t	502:t	1
22		22	1			101	491	1		150	201:U	6		300+t	110:t	7
23	23	23	201:U	6		101	11	1		150	232	2				
24		23	1		112	112	511:1	1		150	50	20				
25	50	50-00	Z 00			112	125:1	4	151	151	201:U	1				
26		50	274	2	113	113	511:t	1		151	497	(+)				
27		50	20	50		113	125:1	4		151	50	5				
28		50	49	1	115	115	521:N	12	155	155	531:U	33				
29	51	51	20	51		115	125:1	2		155	50	9				
30		51	136:U	1	116	116	521:U	12								
31	53	53	136:N	2		116	125:t	2								
32		53	49	2	117	117	281	3								
33	54	54	20	54		117	50	15								
34		54	49	3	127	127	201:U	21								
35	56	56	274	1		127	551:2	34	144	144	261	1				
36		56	20	56	131	131	201:U	23		144	20	141				
37	57	57	20	57		131	Z 131									
38		57	49	4	131	131	50	12								
39	58	58	241:1	01		131	22	1								
40		58	286:1	2		131	501:1	13								
41	59	59	241:2	01	131	131	271:U	1	163	163	551:1	1				
42		59	286:2	2		131	125:t	3		163	50	14				
43	60	60	241:2	03		131	Z 131		166	166	551:2	1				
44		60	286:3	2						166	50	13				
45	71	71	215	(+)												
46		71	139	2												
47	76	76	215	(+)												
48		76	50	0	132	132	501	1								
49	77	77	[illegible]	[illegible]		132	24	1								
50		77	50	[illegible]		132	50	[illegible]								
51					133	133	232	[illegible]								
52						133	50	1								
53																

E1203-006

Znak	Zmiany	Podpis	Data

ZRMT
ZAKŁADY URZĄDZEŃ DŹWIGOWYCH
WARSZAWA

Opracw. Foszer
Sprawdz. Kin

TABELA POŁĄCZEŃ
sterowania zbiorczego w dźwigu „Standard" V=0,7m/s

E1203-006

Data	Str. 2
05. 75.	C. d. nr. 3

Nr arch.

Lp.	Biegun (-)		Biegun (+)		Strona 1		Strona 1		Strona 1		Strona 2		Strona 2		Strona 2	
1	Z80		Z131		Z137		511 : 1	24	501 : t	16	527 : N	13	501 : t	14	512 : 1	31
2	501 : 1	2	501 : 1	13	502 : 1	11	: 2	24	511 : t	21	521 : U	37	511 : t	33	521 : N	18
3	: 2	2	: 2	13	: 2	11	—"—		—		531 : U	22	511 : D1	(+)	: U	16
4	—"—		—"—		—"—		: t	24	—"—		: N	22	—		531 : N	38
5	: t	2	: t	13	: t	11	529	24	—		529	12	501 : t-1	14	502 : 1	13
6	512 : 1	2			576 : D	(-)	521 : U	35	501 : 2	16	527 : D	13	502 : t-1	14	: 2	13
7	: 2	2	511 : 1	17					511 : 2	21			511 : t-1	32	—"—	
8	502 : t	2		35	—		—		—		—			33	: t	13
9	—"—		: 2	17			521 : U	36	501 : 1	16	512 : 1	13	—			
10	: 2	2	: 3	17	502 : t	12	527 : N	1	511 : 1	21	527 : D	14	—"—		—	
11	: 1	2	—"—			4			—		578	32	—		511 : t	31
12	521 : U	4	: t	17		1	—						501 : 2	14	: t-1	34
13	521 : N	2	581	3	Z 300+t				511 : 1	22	—		502 : 2	14	—	
14	511 : 1	2	551 : 1	13	—		501 : 1	11	—"—				511 : 2	32	—"—	
15		4		35	—"—		: 2	11	511 : t	22	512 : 1	14		33	—	
16	: 2	2	: 2	13	—		—"—		529	21	512 : 2	13	—		511 : 3	31
17	: 3	2		35	502 : 2	12	: t	11	527 : D	1			511 : D2	(+)	: 2	34
18	—"—		561	29		4	581	38	—		—		501 : 1	14	—	
19	: t	2	531 : U	21		1	581	24			521 : U	38	511 : 1	32	511 : 2	31
20		4	: N	21	Z 302						: N	37	521 : N	22	: 1	34
21	581	2	522	13	—		—						512 : 2	32	—	
22	578	4	—		502 : 1	12					—				511 : 1	31
23	561	2				4	501 : t	12			512 : 2	14			531 : U	31
24	531 : U	4				1		4			521 : N	38	—		—	
25	531 : N	4			Z 301			1			529	1	521 : U	22	531 : U	32
26	529	4			—		Z 200+t				529	11			521 : U	31
27		22					—						502 : t	14	—	
28		23			502 : t	3	—"—				—		511 : t	32	521 : U	32
29	527 : D	4				15	—				Z 155		511 : D1	(-)	: N	1
30	527 : N	4			—		501 : 2	12			531 : U	33	—		—	
31	522	4			—"—			4					502 : 1	14	512 : 1	35
32	551 : 1	2			—			1			—		511 : 1	33	: 2	35
33	: 1P	2			502 : 2	3	Z 202				531 : U	34	511 : D2	(-)	521 : N	17
34	: 2	2				15	—				531 : N	33			521 : U	17
35	: 2P	2			—		501 : 1	12					—		581	15
36	531 : C	(-)			502 : 1	3		4			—		511 : t	34	576 : D	(+)
37	581 : C	(-)				15		1			531 : N	34	531 : N	31	—	
38	522 : C	(-)			—		Z 201				578	1				
39	497	(-)					—					11	—		581	16
40	581 : R2	2			502 : t	16	501 : t	3					531 : N	32	561	15
41	522 : R2	2			511 : t	23		15			—		521 : N	31		
42	491	2			—		—				Z 141				—	
43	—				—"—		—"—				576	12	—		561	16
44					—		—						521 : N	32	531 : U	37
45					502 : 2	16	501 : 2	3			—		: U	1		
46					511 : 2	23		15			527 : N	14			—	
47					—		—				578	31	—		531 : U	33
48					501 : 1	16	501 : 1	3					512 : 1	36	: N	37
49					511 : 1	23		15			—		512 : 2	36		
50							—						521 : N	21	—	
51					—								: U	21	512 : 1	32
52															512 : 2	31
53															—	

E1203-006

Nakład	Zmiany	Podpis	Data

„ZREMB"
ZAKŁADY URZĄDZEŃ DŹWIGOWYCH
WARSZAWA

Opracował: Foszer
Sprawdził: Kin
Zatwierdził: Tuhlleben

TABELA POŁĄCZEŃ
sterowania zbiorczego w dół dźwigu „standard" V=0,7 m/s

E1203-006

Data | Str. 3
C. d. str. 4
Nr arch.

L.p.	Strona 3		Strona 3		Strona 3		Strona 3		Strona 4		Strona 4		Strona 4		Połączenia dodatkowe	
1	Z 145		561	12	561	13	512 : 1	1	511 : t	1	511 : 2	14	497	(+)	527 : N	2
2	529	34	581	33	561	13		12	Z 113		: 1	3	Z 151			9
3			501 : t	17		38	511 : 1	18	—			12	—		—	
4	—		—"—		Z 133		: 3	18	512 : 1	33	—		491	1	527 : D	2
5	521 : U	11	: 2	17	—		: 5	18	512 : 2	33	511 : 1	1	Z 101			9
6	: N	11	: 1	17	581	37	—"—		522	14	Z 112		—		—	
7	529	33	Z 134		Z 143		dalej nieparzyste		551 : 1	31	—				529	2
8							—		: 2	31						9
9	—		—		—		512 : 2	1	511 : t	36	551 : 1	36			—	
10			561	17	561	14		12	—		: 2	11			521 : U	2
11	Z 146		Z 139		581	14	511 : 2	18	512 : 2	34	—					9
12	522	1			581 : R1	9	: 4	18	551 : 2	32	531 : U	13			—	
13	522 : R1	1	—				: 6	18	511 : 1	11	: N	13			522	2
14					—		—"—		: 3	11	551 : 2	12				9
15	—		551 : 1	33	581	1	dalej parzyste		: 5	11	—				—	
16	522 : C	(+)	561	18	581 : R1	2	—		—"—		531 : N	14			581	9
17	: R1	2	529	31					dalej nieparzyste		511 : 3	13				4
18	: R2	1	522	11	—		551 : 1	14			: 5	13			—	
19					522	34	512 : 2	11	—		: 7	13			531 : U	2
20	—		—		581 : R1	1			512 : 1	34	—"—					9
21	521 : U	13	551 : 1	34			—		561 : 1	32	dalej nieparzyste				—	
22		12	: 2	33	—				511 : 2	11					531 : N	2
23	Z 116				522	33	551 : 2	14	: 4	11	—					9
24			—		581	31	512 : 1	11	: 6	11	531 : U	11			—	
25	—		529	32	—				—"—		: N	11			578	2
26	521 : N	13	521 : U	15	581	4	—		dalej parzyste		551 : 1	12				3
27		12	: N	15		32	551 : 1P	1			—				—	
28	Z 115				—		: 1	1	—							
29			—		581	3	Z 163		511 : t	12	531 : U	14				
30	—		521 : U	16		11				9	511 : 1	15				
31	521 : U	14	: N	33	: C	(+)	—		: t-1	16	: 3	15				
32	: N	14			—				—		: 5	15				
33	529	35	—		581	12	551 : 2P	1	511 : 1	36	—"—					
34			521 : N	16	: R2	1	: 2	1	511 : t	35	bez przek. t.					
35	—		: U	33	—		Z 166		—		—					
36	581	27			531 : U	15			511 : t	14						
37	529	36	—			1	—		: t-1	1	551 : 2	36				
38			501 : 1	13	Z 82					12	: 1	11				
39	—		: 2	16	—				: t-2	10						
40	561	28	—"—		531 : N	15			—		—					
41	Z 87		: t	18		1			—"—		531 : N	12				
42			561	34	Z 81				—		511 : 2	13				
43	—		561	1	—				511 : 4	14	: 4	13				
44	522	32		11	531 : U	16			: 3	1	: 6	13				
45	529	16	—		: N	16				12	— —					
46	Z 86		521 : N	34	: R1	1			: 2	16	dalej parzyste					
47	—		Z 84		—				—		—					
48	522	12	—		551 : C	(+)			511 : 3	14	531 : U	12				
49		31	521 : U	34	: R1	2			: 2	1	511 : 2	15				
50	529	15	Z 83		—					12	: 4	15				
51	551 : 2	34	—						: 1	16	: 6	15				
52	Z 127								—		—"—					
53	—										bez przek. t.					

E1203-006

Znak	Zmiany	Podpis	Data	„ŻREMB" ZAKŁADY URZĄDZEŃ DŹWIGOWYCH WARSZAWA			Tabela połączeń sterowania zbiorczego windy standard V=0,7 m/s		E1203-006	
				Oprac.	Faszer				Data 05.75.	Str. 4 / C. d. str. 5
				Spraw.	Kin		Podpisan Zatw.		Nr arch.	

Tablica sterowa dla t≤12 przystanków. Widok z przodu.

—	561	551:2	502:12	502:8	511:8	501:8		876:D
527:N	531:U	551:1	502:11	502:7	511:7	501:7		
522	531:N	581	502:10	502:6	511:6	501:6		
521:U	—	578	502:9	502:5	511:5	501:5		
521:N	529	511:12	501:12	502:4	511:4	501:4	581:C	511:D2 / 581:R2 / 531:R / 522:R2 / 522:R1 / 511:D1
—	—	511:11	501:11	502:3	511:3	501:3	531:C	
512:2	—	511:10	501:10	502:2	511:2	501:2	522:C	581:R1
512:1	527:D	511:9	501:9	502:1	511:1	501:1	497	491

E1203-006

GRYF Zakłady im. 21 Października w Ostrowcu Św. 7 615 r. 1982

Znak	Zmiany	Podpis	Data	„ZREMB" ZAKŁADY URZĄDZEŃ DŹWIGOWYCH WARSZAWA		Tabela połączeń sterowania zbiorczego w dół „standard V=0,7 m/s	E1203-006	
				Opracz.	Frazer		Data 05. 75.	Str. 5
				Sprawdz.	Kin	Zatwierdzen		c. d. str. —
							Nr arch.	

Tablica sterowa dla t < 12 przystanków. Widok z tyłu.

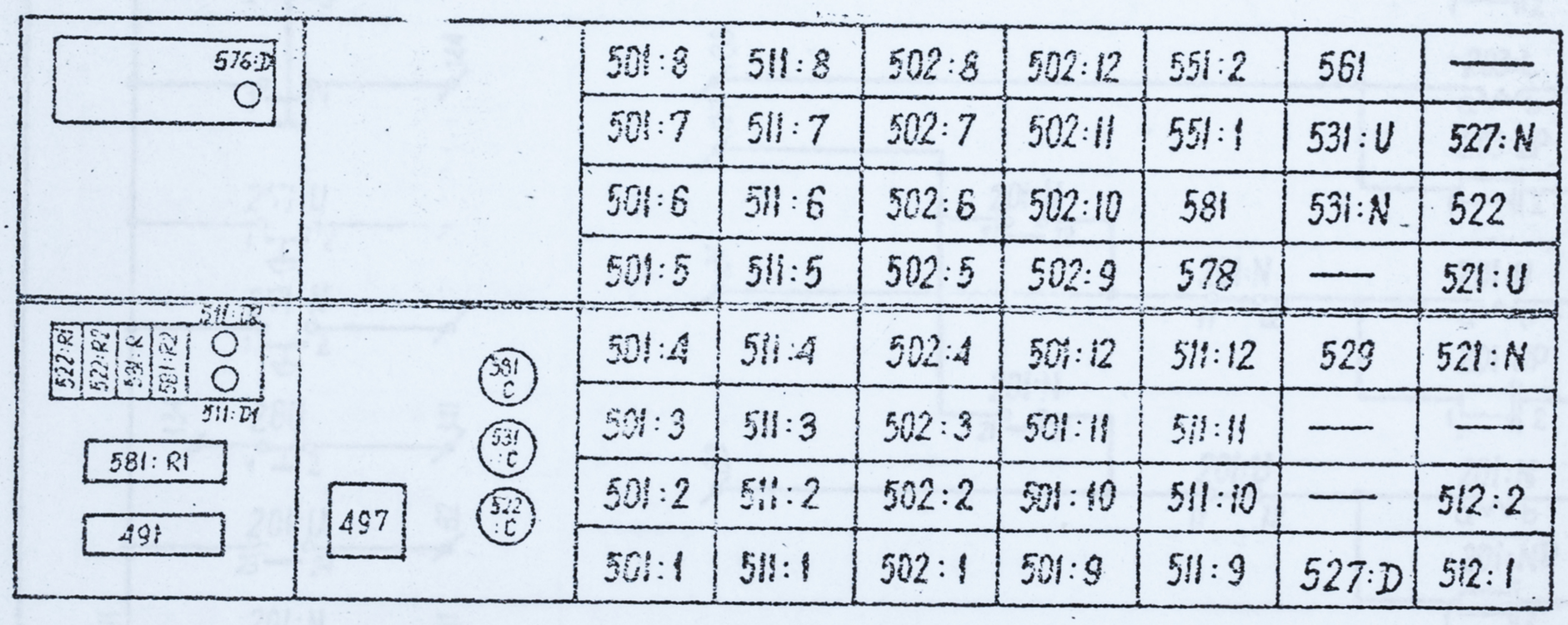

E1203-006

Zmiany	Podpis	Data

„ZREMB"
ZAKŁADY URZĄDZEŃ DŹWIGOWYCH
WARSZAWA

Opr. Foszer
Sprw. Kin

Schemat ideowy
tablicy sterowej stycznikowej dźwigu „standard" V = 0,7 m/s

Rolleben
Zatw.

E 1301-023

Data	Str. 1
05. 75r	C. d. str. 2

Nr arch. 1813 T

Lp.	Występuje w schemacie
1	1003-006

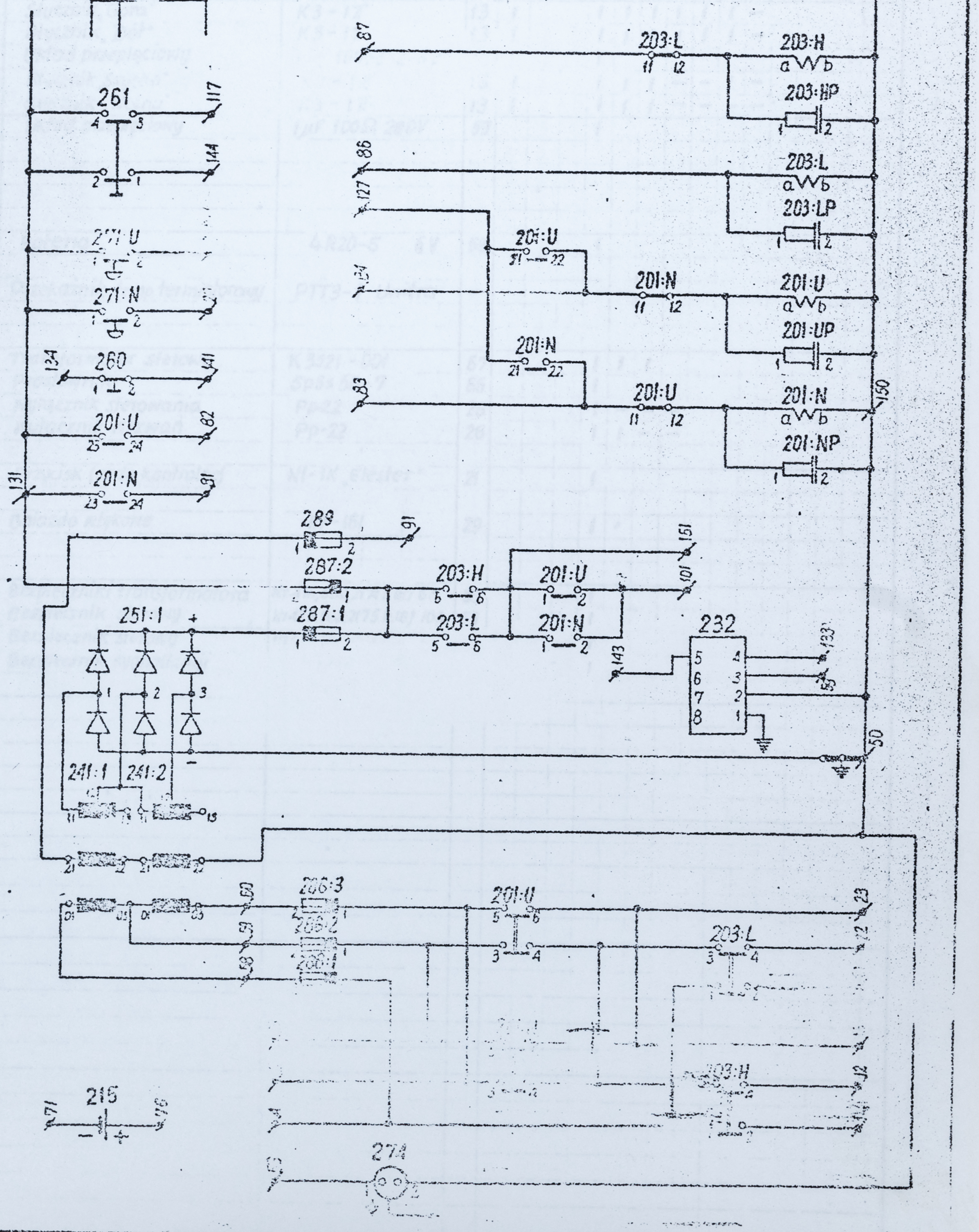

E 1301-023

Znak	Zmiany	Podpis	Data

„ZREMB"
ZAKŁADY URZĄDZEŃ DŹWIGOWYCH
WARSZAWA

Opracz. Faszer
Sprawd. Kin

SPECYFIKACJA APARATURY
tablicy sterowej stycznikowej sterowania zbiorczego w dół „standard" V=0,7 m/s

E1301-023
Data 05.75
Arkusz 2
C. d. nr. 3
Nr arch.

Nr	Szt.	Nazwa	Typ lub nr rysunku	Poz.	Cew.	Cew.	1	2	3	4	5	6	7	8	9	10	11	12
201:U	1	Stycznik „Góra"	K3-1T	13	1		1	1	1	1	1	1	—					
201:N	1	Stycznik „Dół"	K3-1T	13	1		1	1	1	1	1	1	—					
201:UP-NP	2	Układ przepięciowy	1μF 100Ω 250V				1											
203:H	1	Stycznik „Szybko"	K3-1T	13	1		1	1	1	—	—	1	—					
203:L	1	Stycznik „Wolno"	K3-1T	13	1		1	1	1	—	—	—	—					
203:HP-LP	2	Układ przepięciowy	1μF 100Ω 250V	59			1											
215	1	Bateria	4R20-5 6V	58			1											
232	1	Przekaźnik temp. termistorowy	PTT3-1 Unitra	—														
241:1-2	2	Transformator sterowy	K3421-001	57			1	1	1									
261:1	1	Prostownik	SpSs 50-7	65			1											
260	1	Wyłącznik sterowania	Pp-22	28			1	—	—	—								
261	1	Wyłącznik wezwań	Pp-22	28			1	1	—	—								
271:U-N	2	Przycisk jazdy kontrolnej	NI-1K „Elester"	21			1											
274	1	Gniazdo włykowe	NI-161	29			1											
286:1-3	3	Bezpieczniki transformatora	Nr 476,582,2174 k187 6A	53			1											
287:1	1	Bezpiecznik sterowy	Nr 476,582,2175 k187 10A	53			1											
287:2	1	Bezpiecznik sterowy	Nr [illegible]				1											
289	1	Bezpiecznik sygnalizacji					1											

E1301-023

Znak	Zmiana	Podpis	Data	ZREM ZAKŁADY URZĄDZEŃ CYFROWYCH WARSZAWA	SPECYFIKACJA APARATURY	E1301-023
				Opr. Foszer	Zestawienie wyposażenia tablicy sterowej stycznikowej dźwig. „standard" V=0,7m/s	Data 05.75 Str. 3
				Sprawdz. Kin	Todtleben	Nr arch.

Nr	Szt.	Nazwa	Typ lub nr rysunku	Fig.	Oznaczenie 1	2	3	4	5	6	7	8	9	10	11	12
1	1	Tablica stycznikowa	K1501-001													
2	4	Stycznik	K3-131													
3	4	Układ przepięciowy	1μF 100Ω 250V													
4	2	Transformator	K3121-001													
5	1	Zasilacz PK	SPs-50-7													
6	1	Przekaźnik termiczny	PTT 3-1													
7	5	Nakładka topikowa	Bi-Nts5 Nr 2174													
8	1	Wkładka topikowa	Bi-Wts10 Nr 2175													
9	6	Główka	Bi-G-925 Nr 582													
10	5	Wstawka dolna	Bi-Wd5 Nr 571/6													
11	1	——— " ———	Bi-Wd10 Nr 571/10													
12	6	Gniazdo bezpiecznikowe	Bi-Gk-25 Nr 476													
13	2	Przełącznik bluskawiczny	Pp 22													
14	1	Gniazdo wtykowe	Nf-161-10A													
15	2	Przycisk	Nf-1K													
16	wg m	Przewód	LYg 750 - 1,5 mm²													
17	wg m	——— " ———	LYg 750 - 6 mm²													
18	1	Płyta czołowa	K5050-023													
19	2,1m	Korytko kablowe	K5050-033													
20	4	Wspornik	K5050-010													
21	1	Kształtownik	K5050-008													
22	1	——— " ———	K5050-009													
23	22	Zaciski „Russe" 2,5 mm²	lub ZH-2 10 mm²													
24	47	——— " ——— 10 mm²	——— " ———													
25	9	——— " ——— 10 mm²	——— " ———													
Uwaga dopuszcza się stosowanie zamiast zacisków typu „Russe" lub ZH-2																
26	13	Listwa zaciskowa	LZ10													
27	2	Kątownik														
28	wg rys.	Numeracja zacisków	K5050-0100													
29	wg rys.	Numeracja przewodów	K5050-098													
30	wg rys.	Numeracja aparatów	K5050-016													
31	2	Przepust gumowy	handl.													
32	22	Wkręt M3 x 22	PN-80/M-82250													
33	8	——— " ——— M3 x 30	——— " ———													
34	20	——— " ——— M3 x 8	——— " ———													
35	1	——— " ——— M5 x 8	——— " ———													
36	12	——— " ——— M5 x 12	——— " ———													
37	8	——— " ——— M5 x 20	——— " ———													
38	4	——— " ——— M6 x 8	——— " ———													
39	26	Nakrętka M3	PN-59/M-82114													
40	12	——— " ——— M5	——— " ———													
41	8	Podkładka 4,3	PN-62/M-82009													
42	12	Podkładka 5,5	——— " ———													
43	1	Podkładka miedziana 3	PN-64/H-93175													
44	8	Podkładka sprężysta 4,1	PN-59/M-82008													
45	8	——— " ——— 5,1	——— " ———													

E1301-023

Znak	Zmiany	Podpis	Data	„ZEDMB" ZAKŁADY URZĄDZEŃ DŹWIGOWYCH WARSZAWA			Tabela połączeń tablicy sterowej stycznikowej dźwigu „standard" V=0,7m/s			E1401-023	
				Oprac.	Foszer					Data 05. 75r.	Str. 1
				Sprawd.	Kin		Toellcben				

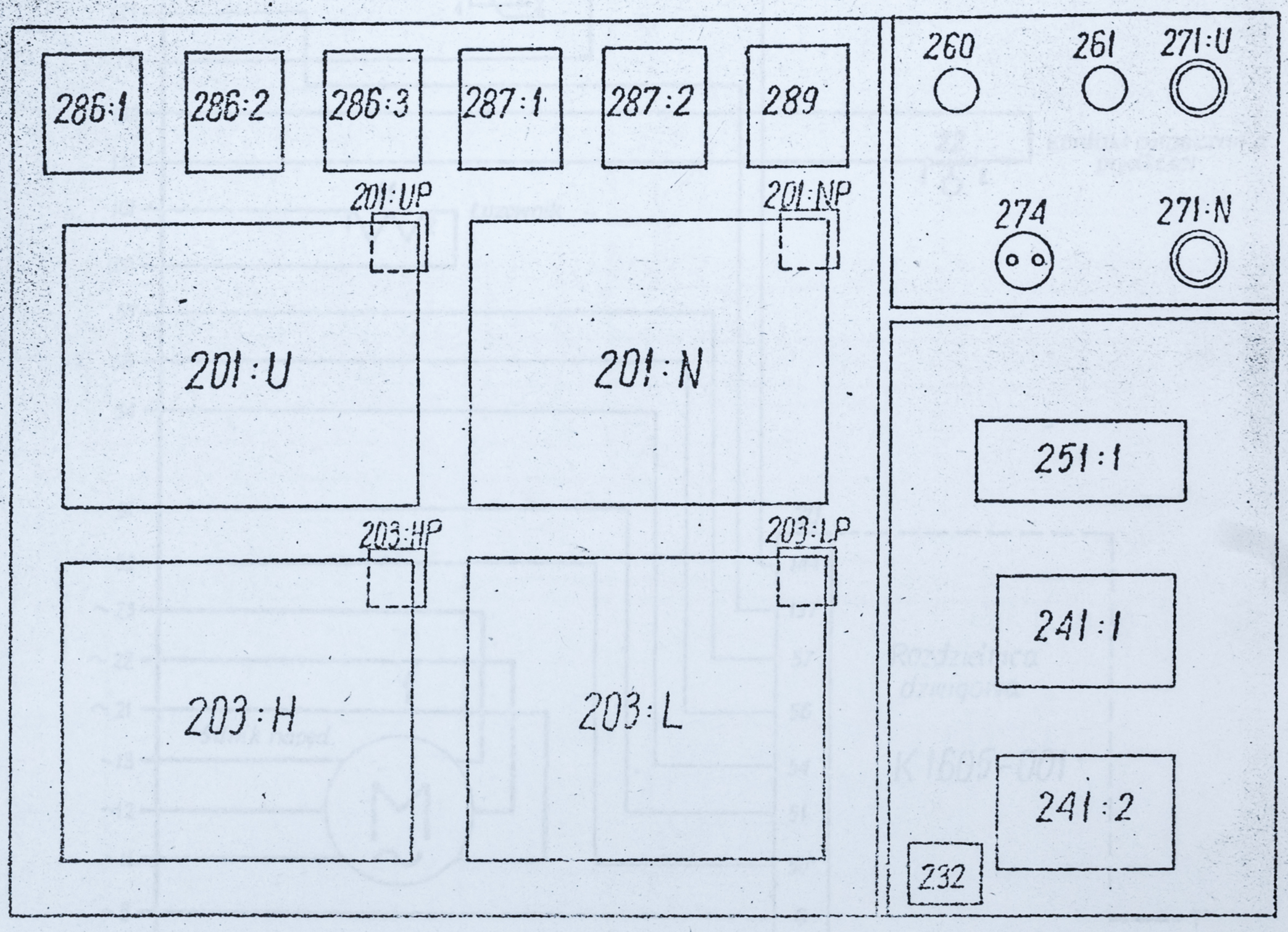

E1401-023

Znak	Nakład	Podpis	Data	Zakłady Urządzeń Dźwiękowych Kraków	Schemat montażowy instalacji na kabinie z kaseta jazd kontrolnych „Standard" V=0,7m/s	E1802-033
						Data 05.75. Str. 1 c. d. str. – Nr arch. 18192

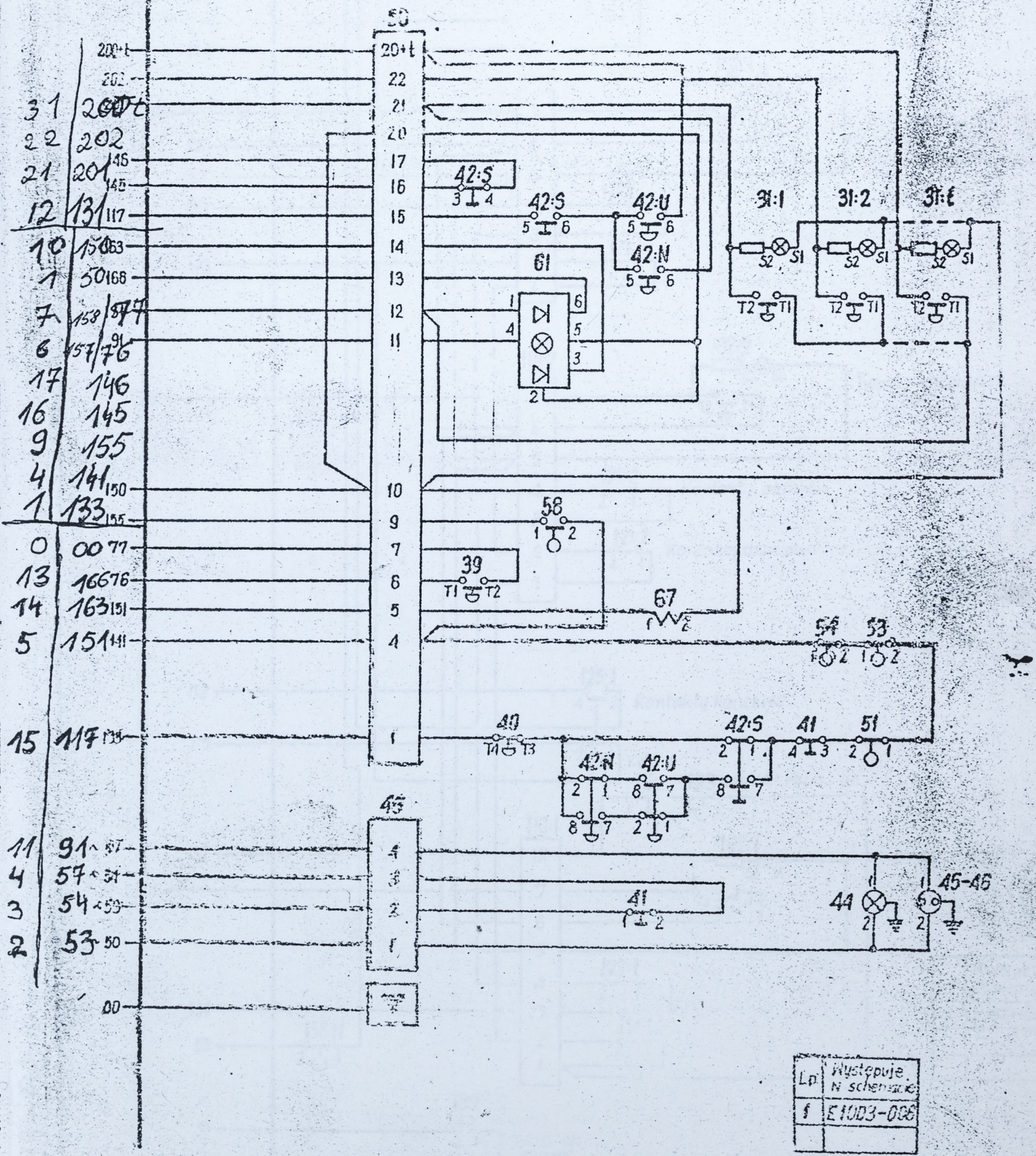

Lp	Występuje w schemacie
1	E1003-006

E1802-033

Znak	Zmiany	Podpis	Data	„ZREMB" ZAKŁADY URZĄDZEŃ DŹWIGOWYCH WARSZAWA	Schemat montażowy instalacji w maszynowni „standard" V=0,7m/s	E1601-01
				Opracz. Foszer		Data 05.75
				Sprawdz. Kin	Tochleben Zatw.	Nr arch. 18178

Lp	Występuje w schemacie
1	E1003-005
2	E1003-006

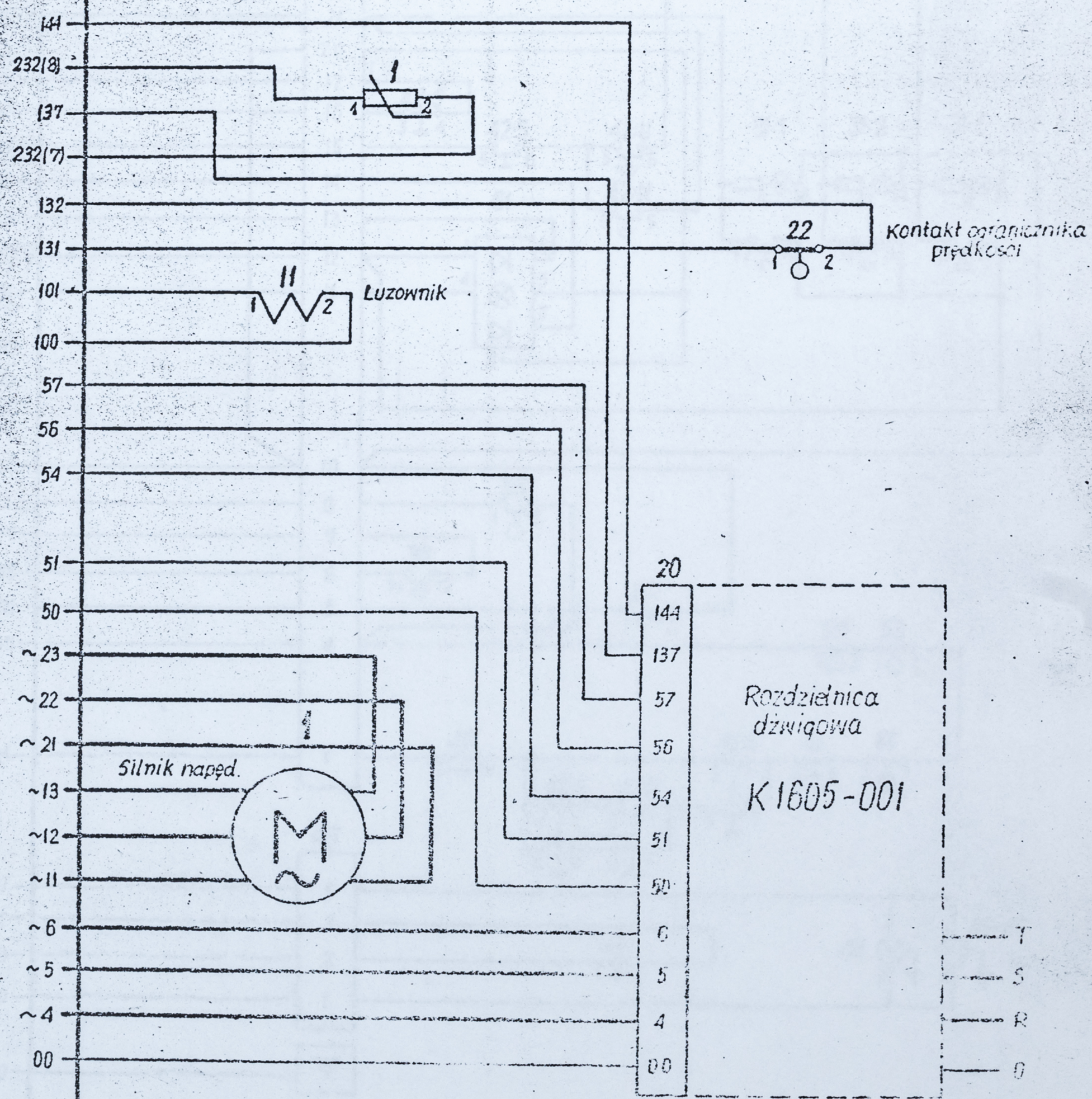

E1601-011

Znak	Zmiana	Podpis	Data	Biuro Projektowe Dźwigowych Warszawa	Schemat ideowy	E1503-042
				Opracował: Foster		Data: 05.75
				Sprawdził: Kin	Zatwierdzenie	Arkusz: 18208

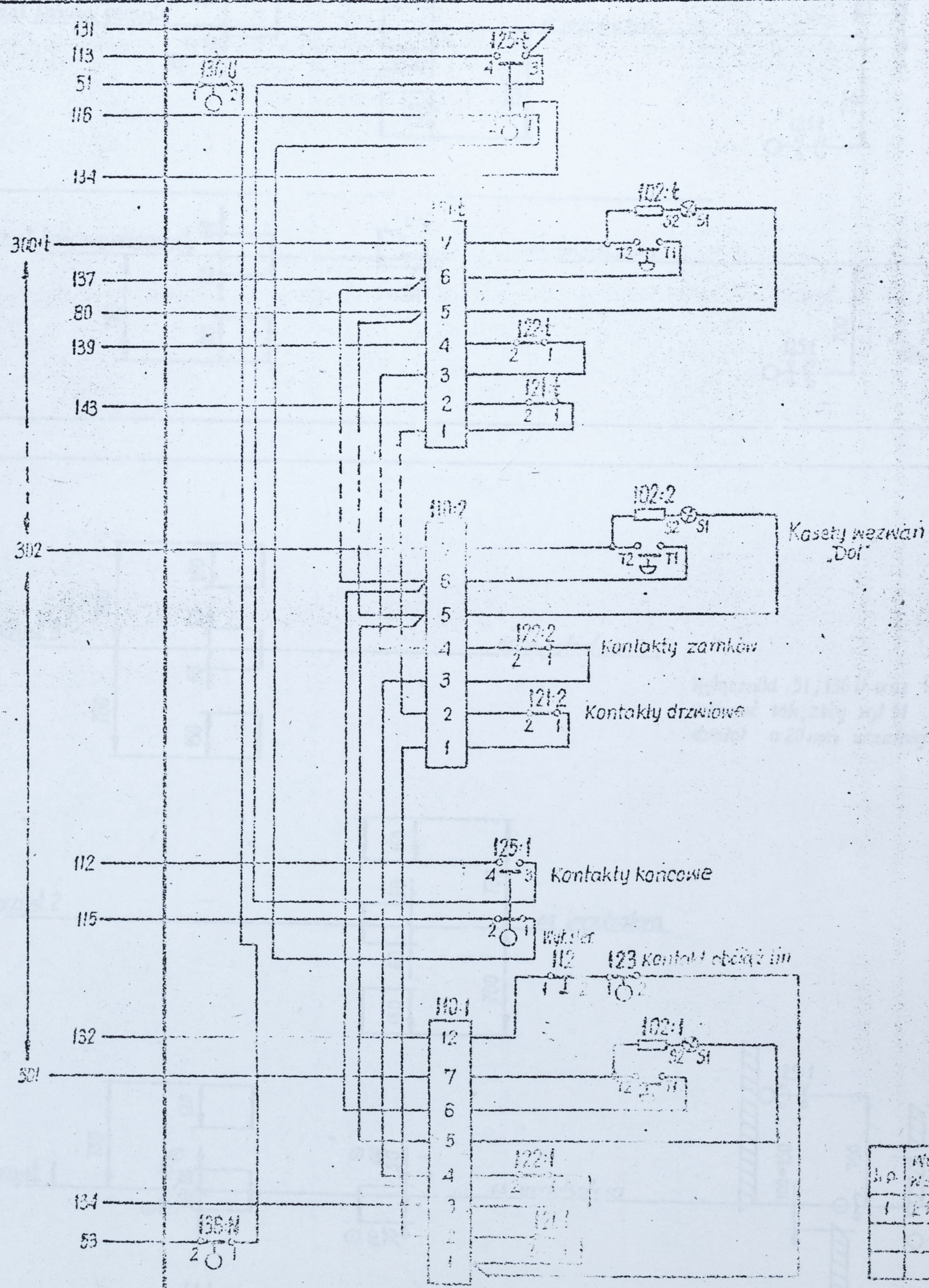

Lp.	Nazwa materiału
1	E1503-005

503-042

Znak	Zmiany	Podpis	Data	„ZREMB" ZAKŁADY URZĄDZEŃ DŹWIGOWYCH WARSZAWA	Oznaczenia aparatów elektrycznych	E1701-001
				Opracz. Foszer		Data 31.07.74 / Ark. 1 / Ark. str. 2
				Sprew. Kin	Tadlicten	Nr arch. 17333

1-20

Przekaźniki i styczniki
Przekaźnik widok z przodu
Połączenia cewek

Przykład połączeń styków

2

3

4

5

6

7

8

9a

9b

10a

10b

11

12

13

14

21-50

Łączniki
symbole kontaktów

mech. | ręczny | przycisk | termiczny | kluczykowy

21

22

23

24

25

26a

26b

27

28

29

30

31

32

33

34

35

36

37a

37b

38

39

40

41

42

43

44

45

E1701-001

Wzór 10. Al. Krasińskiego 120. — Z. 434 z. 1000

Znak	Zmiana	Podpis	Data	Zakład Urządzeń Telekomunikacyjnych Warszawa	Schemat montażowy na przykładzie w stylu V=0,7 m/s	BT03-008
1	KZ 112/75		1975	Sprawdz. Zaprojekt. Sprawdz. Tech.-bad. Zatw.	Mat.	Data 5.03.72 Str. 1 Cd. Str. – Nr arch:

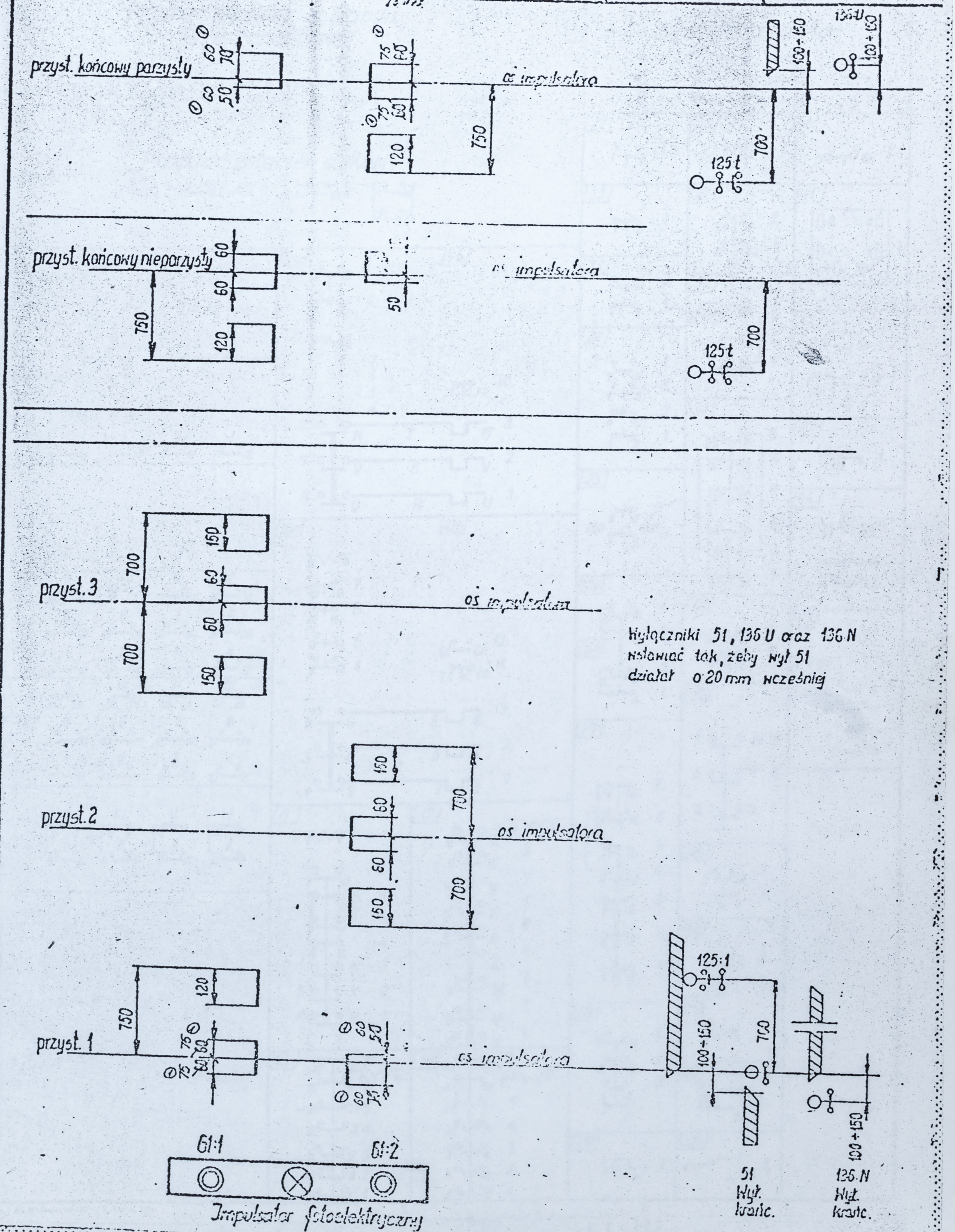

BT03-008

INSTRUKCJA KONRDUNNA DŹWIGÓW OSE, DOF, MDF.

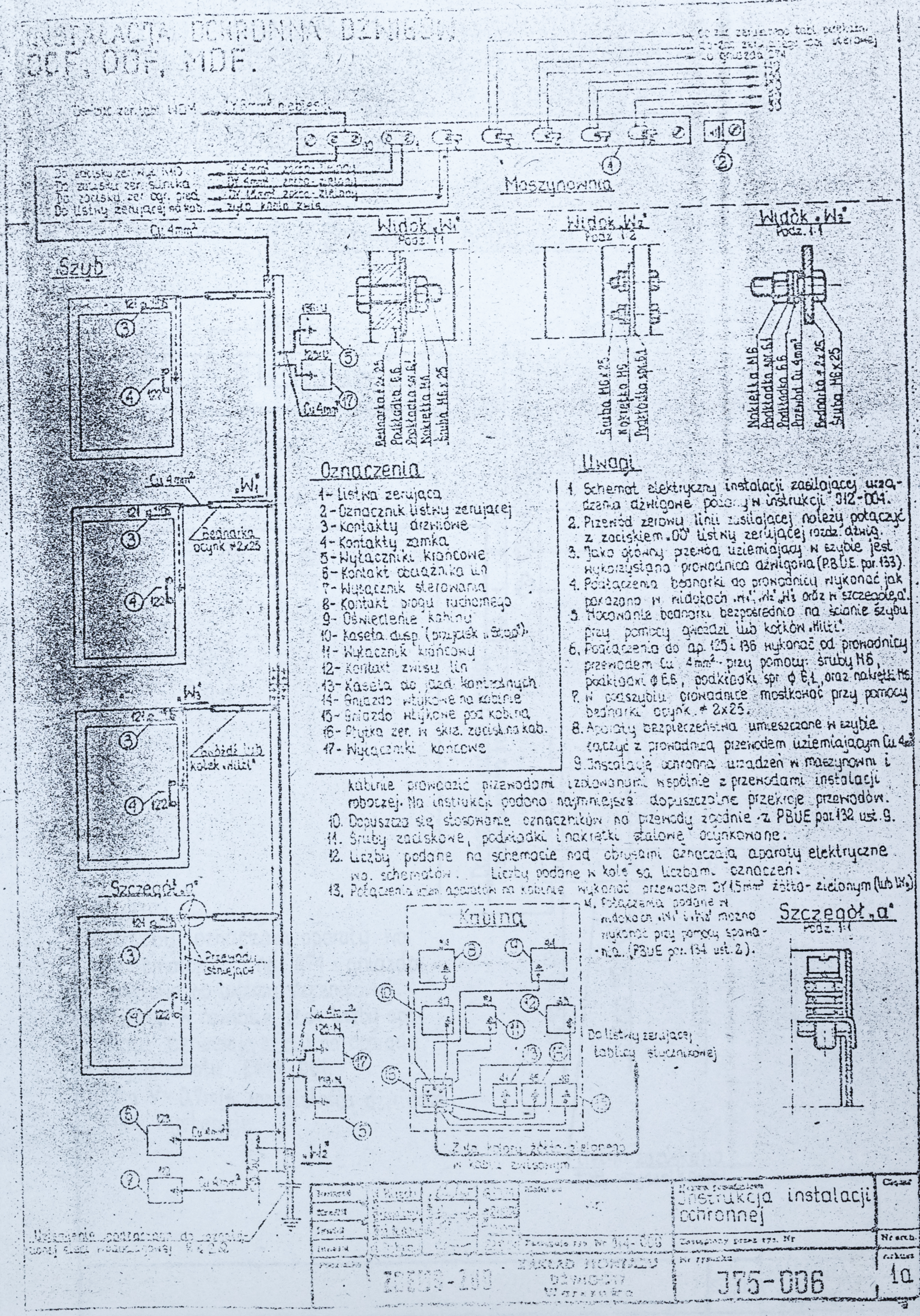

Schemat połączeń

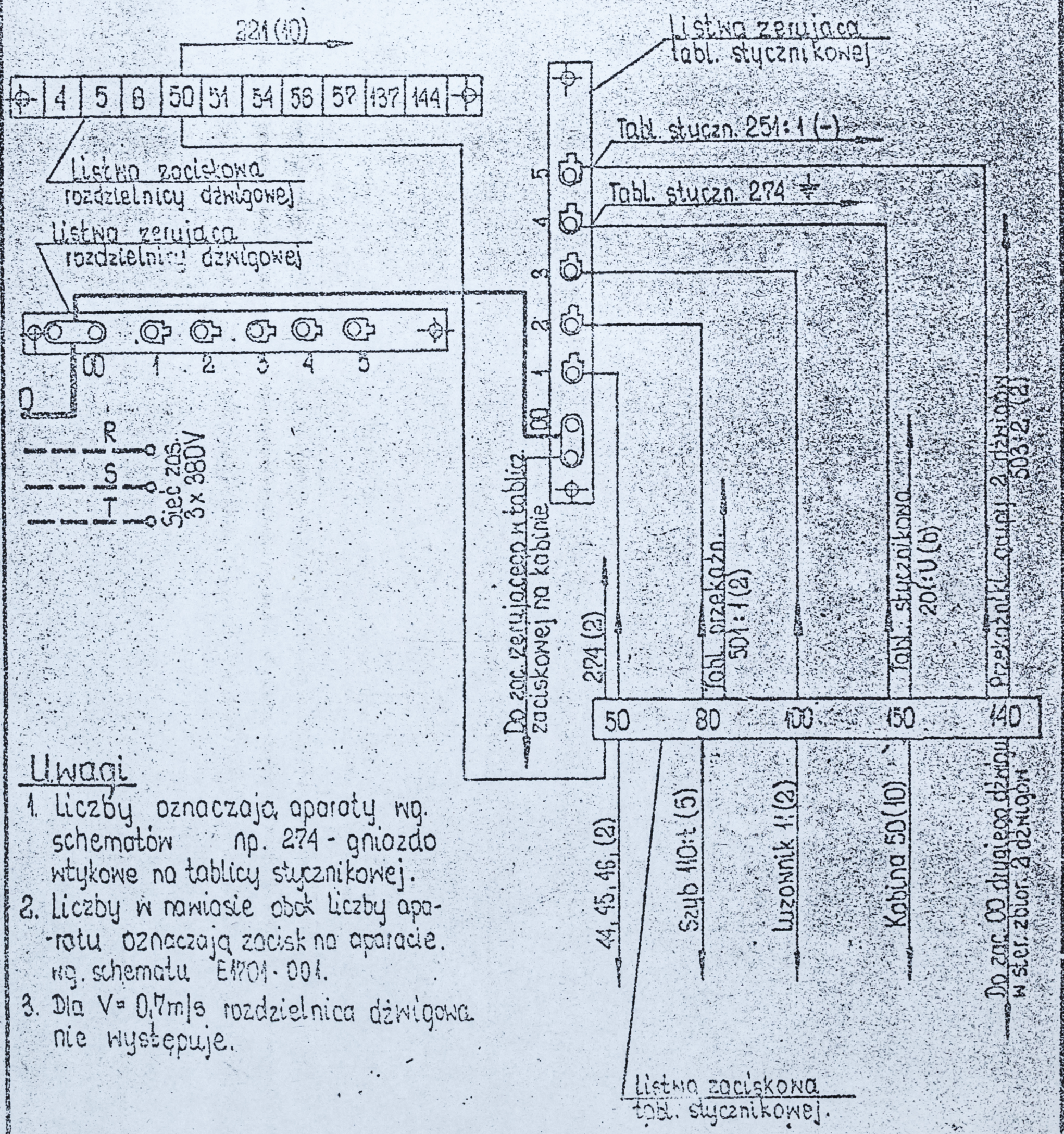

Uwagi

1. Liczby oznaczają aparaty wg. schematów np. 274 - gniazdo wtykowe na tablicy stycznikowej.
2. Liczby w nawiasie obok liczby aparatu oznaczają zacisk na aparacie. wg. schematu E1701-001.
3. Dla V= 0,7m/s rozdzielnica dźwigowa nie występuje.